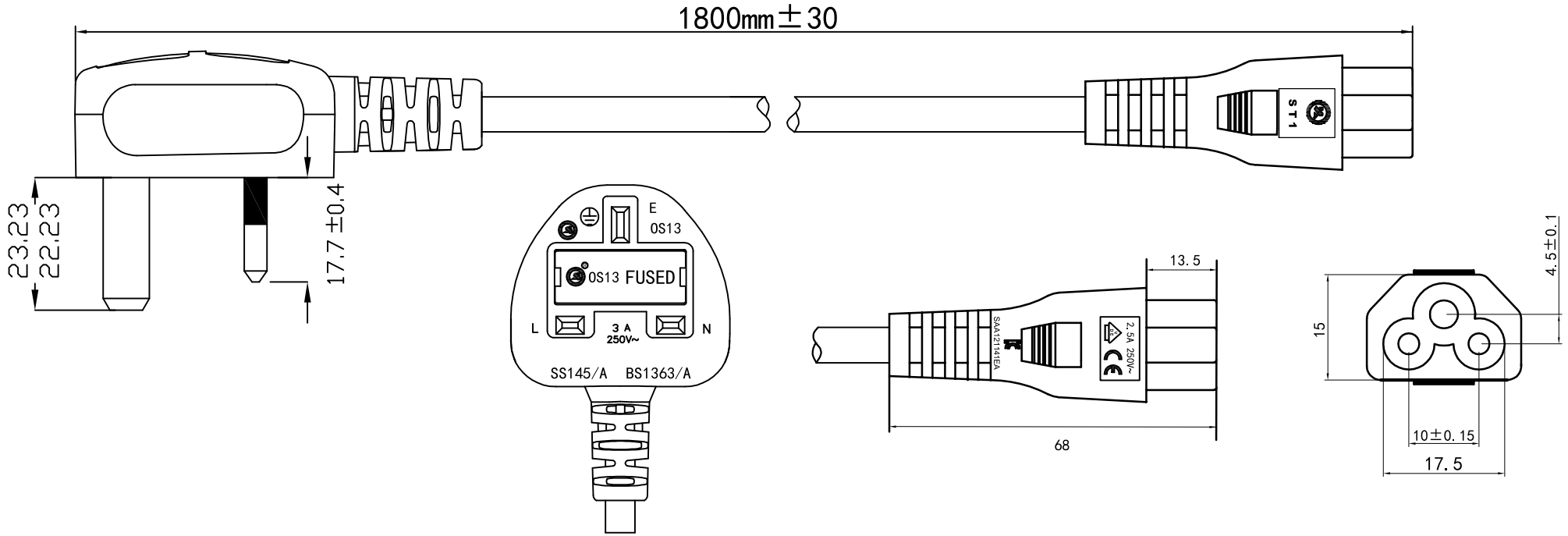

Anschlusskabel UK, 1,8 m, schwarz

- Universell einsetzbar als Stromkabel oder Anschlusskabel an Geräten mit Schutzerde (GND) und max. 3 A Belastbarkeit
- Inklusive auswechselbarer Feinsicherung (3 A)
- Perfekt geeignet als Ersatzkabel für defekte Zuleitungen, z. B. an PC, Monitor, Beamer, USVs, Netzwerkswitches oder großen Druckern
- Mit um 90° abgewinkeltem Stecker zur platzsparenden Installation auch auf engem Raum
- Flexible PVC-Schlauchleitung (H05VV-F3G) für mittlere mechanische Belastung, in neutralem Schwarz

Anschlüsse:	UK 3-Pin-Stecker (Typ G, BS 1363), Gerätebuchse C5
Kabelspezifikation:	H05VV-F 3*0.75mm²
Innenleiter, Material:	Kupfer
Innenleiter, Anzahl:	3
max. Strombelastbarkeit:	3,0 A
Nennspannung:	250 V ~
Sicherung:	3,0 A (6,3 x 25mm)

Mains Cable UK, 1.8 m, black

- *Universally suitable as a power cord or connection cable on devices with protective earth (GND) and max. 3 A load capacity*
- *Comes with replaceable miniature fuse (3 A)*
- *Perfect as a replacement cable for defective cables, e.g. on PCs, monitors, projectors, UPSs, network switches or large printers*
- *With 90° angled plug for space-saving installation even in confined spaces*
- *Flexible PVC cable (H05VV-F3G) for medium mechanical stress, in neutral black*

Connectors:	*UK 3-pin male (Type G, BS 1363), Device socket C5*
Cable specification:	*H05VV-F 3*0.75mm²*
Inner conductor, material:	*copper*
Inner conductor, number:	*3*
max. Current carrying capacity:	*3.0 A*
Rated voltage:	*250 V ~*
Fuse:	*3.0 A (6,3 x 25mm)*

Änderungen			Datum	Name
Datum	Name	gez.:	07.09.2022	aw
01.03.2023	aw	gepr.:	07.09.2022	aw
01.10.2024	fw	Norm:		
		Änderungen vorbehalten / *Subject to change*		

Bezeichnung: NK 115 S-180 UK 1.8m schwarz (auf C5)

Zeichnungs-Nr.: 96046

Blatt: **1/1** von