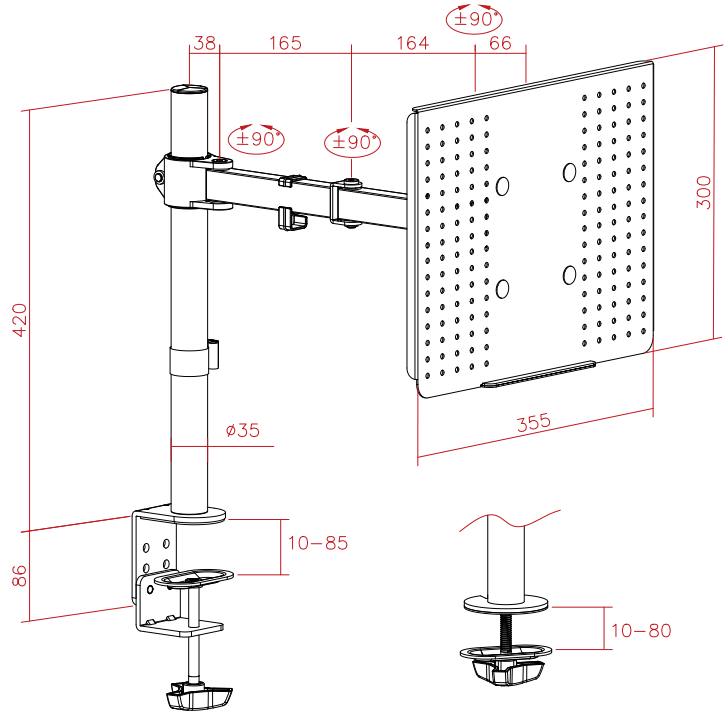


## Laptophalterung Single

### Technische Daten

| | |
|---|---|
| Laptop-Größe: | 25-40 cm (10-15,6“) |
| Max. Traglast: | 4 kg |
| Abstand der Gewindelöcher nach VESA-Norm: | 75x75, 100x100 |
| Dreh-/Schwenkbereich: | +90° ~ -90° |
| Neig-/Kippbereich: | +45° ~ -45° |
| Drehung: | +180° ~ -180° |
| Abmessungen: | Ø35x420 mm vertikale Stange<br>395 mm horizontale Stange<br>355 x 300 mm Laptophalterung |
| Vorgeschlagene Tischplattenstärke: | Klemme: 10~85 mm<br>Schraube mit Bohrung: 10~80 mm |

## *Single Laptop Mount*

### *Specifications*

| | |
|---|---|
| *Laptop size:* | *25-40 cm (10-15.6“)* |
| *Max. load capacity:* | *4 kg* |
| *Distance between threaded holes according to VESA standard:* | *75x75, 100x100* |
| *Rotation/swivel range:* | *+90° ~ -90°* |
| *Tilt range:* | *+45° ~ -45°* |
| *Rotation:* | *+180° ~ -180°* |
| *Dimensions:* | *Ø35x420 mm vertical bar*<br>*395 mm horizontal bar*<br>*355 x 300 mm laptop mount* |
| *Suggested tabletop thickness:* | *Clamp: 10~85 mm*<br>*Screw with borehole: 10~80 mm* |

| Änderungen | | | Datum | Name |
|---|---|---|---|---|
| Datum | Name | gez.: | 20.02.2026 | fw |
| | | gepr.: | 20.02.2026 | fw |
| | | Norm: | | |
| | | Änderungen vorbehalten / *Subject to change* | | |

Bezeichnung
Monitor Mount Laptop Stand (17-27)

goobay®

Blatt 1 von 1

Zeichnungs-Nr.: 79648