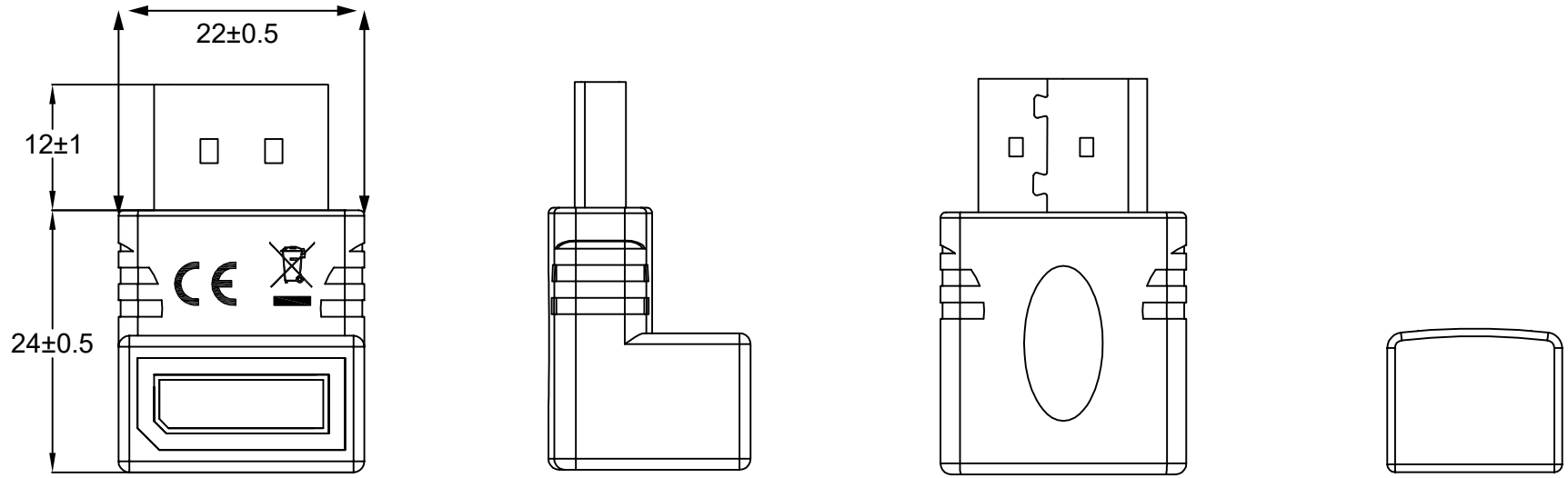

DisplayPort™-Winkeladapter 90° nach oben

- Monitoradapter für eine Signalübertragung mit bis zu 8K @ 144 Hz oder 4K @ 240 Hz sowie eine Datenrate von bis zu 54 Gbit/s
- Der 90°-Winkel des Steckers erlaubt einen abgewinkelten Anschluss auf kleinstem Raum, z. B. an rückwärtigen Gerätebuchsen
- Speziell für den Gaming-Bereich. Flüssige Bilder ohne Ruckeln
- Unterstützt Ultrawide-Übertragungen und den Transfer separater Videosignale auf mehrere Monitore über ein einziges DisplayPort™-Kabel (Daisy-Chaining)

Anschluss, Typ 1:	DisplayPort™-Stecker
Anschluss, Typ 2:	DisplayPort™-Buchse
Max. Übertragungsrate:	54 Gbit/s
Unterstützte Videostandards:	8K/144 Hz (7680x4320) DSC 8K/60 Hz (7680x4320) Full UHD 4K/240 Hz (3840x2160) DSC (4:2:2) 4K/144 Hz (3840x2160) UHD

DisplayPort™ Angled Adapter 90° Up

- monitor adapter for signal transmission with up to 8K @ 144 Hz or 4K @ 240 Hz and a data rate of up to 54 Gbit/s
- 90° angle of the plug allows for an angled connection for confined spaces, e.g. on the rear port of a device
- especially for gaming. Smooth images without judder
- supports ultrawide transfers and the transmission of separate video signals to multiple monitors via a single DisplayPort™ cable (daisy-chaining)

Connection, type 1:	*DisplayPort™ plug*
Connection, type 2:	*DisplayPort™ socket*
Max. transfer rate:	*54 Gbit/s*
Supported video standards:	*8K/144 Hz (7680x4320) DSC* *8K/60 Hz (7680x4320) Full UHD* *4K/240 Hz (3840x2160) DSC (4:2:2)* *4K/144 Hz (3840x2160) UHD*

Änderungen			Datum	Name	Bezeichnung	Blatt
Datum	Name	gez.:	11.08.2025	alw	Adapter DP 2.x F/M 54Gb 90° up	1/2
		gepr.:	11.08.2025	alw		
		Norm:			Zeichnungs-Nr.:	von
		Änderungen vorbehalten / *Subject to change*			77129	