Art.-Nr. / *Item No.*	Farbe / *Colour*
45350 (45350-n)	schwarz / *black*
45351 (45351-n)	weiß / *white*

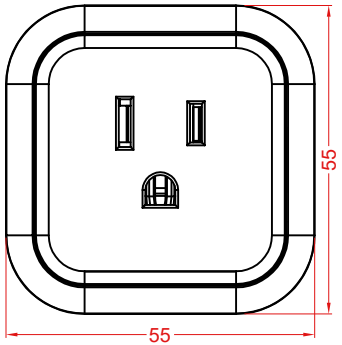

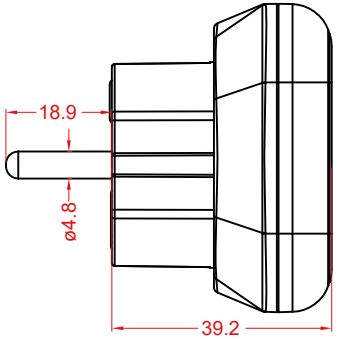

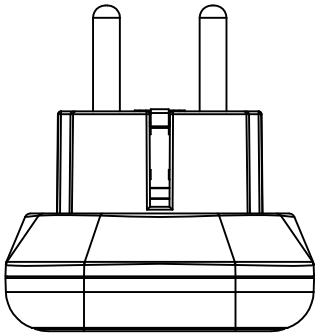

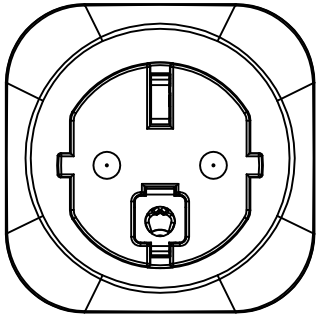

Reiseadapter USA/Japan auf Europa

- für Geräte aus USA/Japan (Typ B) an Steckdosen in Europa (Typ E/F)
- Reiseadapter für USA/Japan-Geräte zum Anschluss in Deutschland und vielen EU-Ländern
- Geeignet für Geräte aus Nord-, Mittelamerika und Karibik (z. B. USA, Kanada, Costa Rica)
- Passend für EU-Steckdosen (z. B. Deutschland, Frankreich, Österreich, Spanien)
- Ideal zum Laden von Smartphones, Laptops, Akkus auf Reisen
- Kompakt und leicht, perfekt für unterwegs
- Hilfreich für internationale Gäste zum Anschluss an 230 V
- Keine Spannungsumwandlung – nur für Geräte mit passender Eingangsspannung
- **Achtung! Der Adapter wandelt keine Spannungen um.**

Technische Daten

Eingang, Typ:	US/Japan-Buchse (Typ B, NEMA 5-15, 3-polig)
Ausgang, Typ:	Schutzkontaktstecker (Typ F, CEE 7/7)
max. Leistung:	3750 W
Nennspannung:	250 V ~
max. Strombelastbarkeit:	15 A
Abmessungen (L x B x T):	55 x 55 x 39,2 mm

Travel Adapter USA/Japan to Europe

- *for connecting devices from USA/Japan (Type B) to sockets in Europe (Type E/F)*
- *Travel adapter for USA/Japan devices for use in Germany and many EU countries*
- *Compatible with devices from North, Central America and the Caribbean (e.g. USA, Canada, Costa Rica)*
- *Fits EU sockets (e.g. Germany, France, Austria, Spain)*
- *Ideal for charging smartphones, laptops, batteries while traveling*
- *Compact and lightweight, perfect for travel*
- *Useful for international guests to connect to 230 V mains*
- *No voltage conversion – only for devices with suitable input voltage*
- ***Attention! The adapter does not convert voltages.***

Specifications

Input, type:	*US/Japanese female (Type B, NEMA 5-15, 3-pin)*
Output, type:	*safety plug (type F, CEE 7/7)*
max Performance:	*3750 W*
Rated voltage:	*250 V ~*
max Current capacity:	*15 A*
Dimensions (L x W x H):	*55 x 55 x 39.2 mm*

Änderungen			Datum	Name
Datum	Name	gez.:	24.10.2025	fw
		gepr.:	24.10.2025	fw
		Norm:		
		Änderungen vorbehalten / *Subject to change*		

Bezeichnung: NK SET US -> CEE7 Schutzkontakt

Zeichnungs-Nr.: 45350 (45350-n), 45351 (45351-n)

Blatt 1 von 1