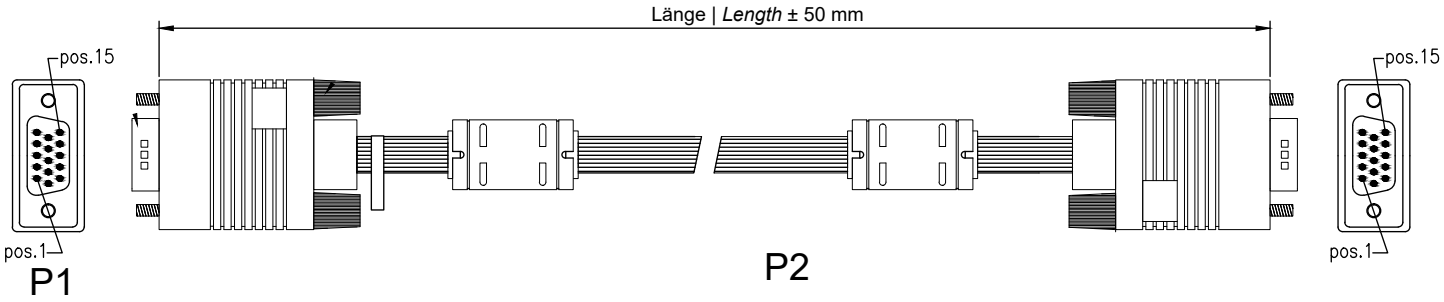

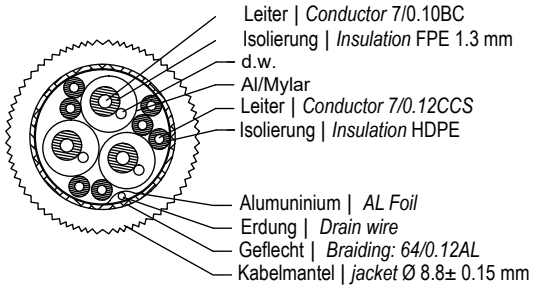

CONNECTION

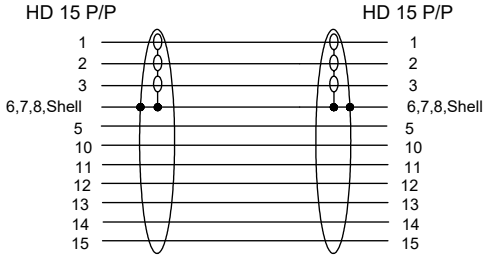

Artikel-Nr. | *Item no.*	Beschreibung | *Description*	Länge | *Length*
93368	CAK XGA SVGA 180 15M/ 15M SW 1.80M	1800 ± 50 mm
93369	CAK XGA SVGA 300 15M/ 15M SW 3M	3000 ± 50 mm
93370	CAK XGA SVGA 500 15M/ 15M SW 5M	5000 ± 50 mm
93378	CAK XGA SVGA 1000 15M/ 15M SW 10M	10000 ± 50 mm

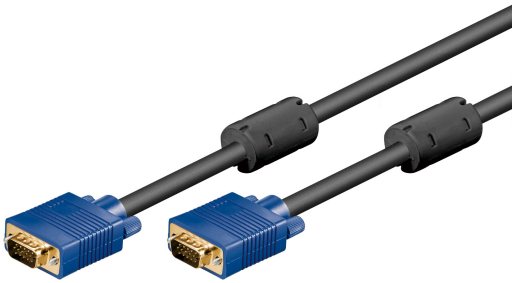

Full HD SVGA-Monitorkabel, vergoldet

- Das Goobay VGA-auf-VGA-Kabel mit 15-Pin-VGA-Anschluss verbindet PC oder Laptop mit einem Monitor, Bildschirm oder Projektor.
- Entwickelt für hochauflösende LCD- und LED-Monitore, unterstützt das VGA-Kabel Full HD mit bis zu 1920 x 1080p.
- Doppelt geschirmtes Verbindungskabel mit 3 Koaxialleitungen für RGB-Videosignale (einzeln geschirmt) sowie 7 Steuerleitungen

Anschlüsse:	2x VGA-Stecker (15-polig)
Material Kontakte:	vergoldet
Kabeltyp:	Rundkabel
AWG:	29
Anzahl Schirmungen:	2 x
Ferritkern:	ja

Full HD SVGA Monitor Cable, gold-plated

- *The Goobay VGA-to-VGA cable connects a PC or laptop with a 15-pin VGA connector to a monitor, screen or projector.*
- *Designed for high-resolution LCD and LED monitors, the VGA cable supports Full HD up to 1920 x 1080p.*
- *Double-shielded connection cable with 3 coaxial lines for RGB video signals (individually shielded) as well as 7 control lines*

Connection:	*2x VGA male (15-pin)*
Material contact:	*gold-plated*
Cable type:	*round cable*
Number of shieldings:	*2 x*
AWG:	*29*
Ferrite core:	*yes*

Änderungen			Datum	Name	Bezeichnung	Blatt
Datum	Name	gez.:	02.03.2026	ir	CAK XGA SVGA xxxx 15M/15M SW xxM	1/1
		gepr.:	02.03.2026	ir		
		Norm:			Zeichnungs-Nr.:	von
		Änderungen vorbehalten / *Subject to change*			93368, 93369, 93370, 93378	