Art.-Nr.	Länge / *Length (mm)*
77444	1000+30
77445	2000+30

PIN-Zuordnung / *PIN assignment*

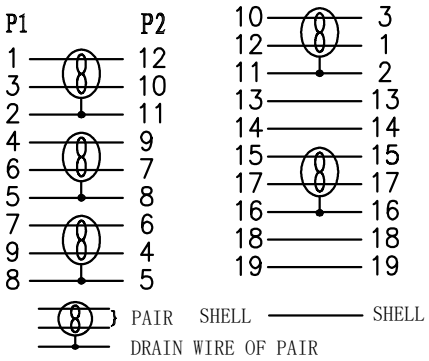

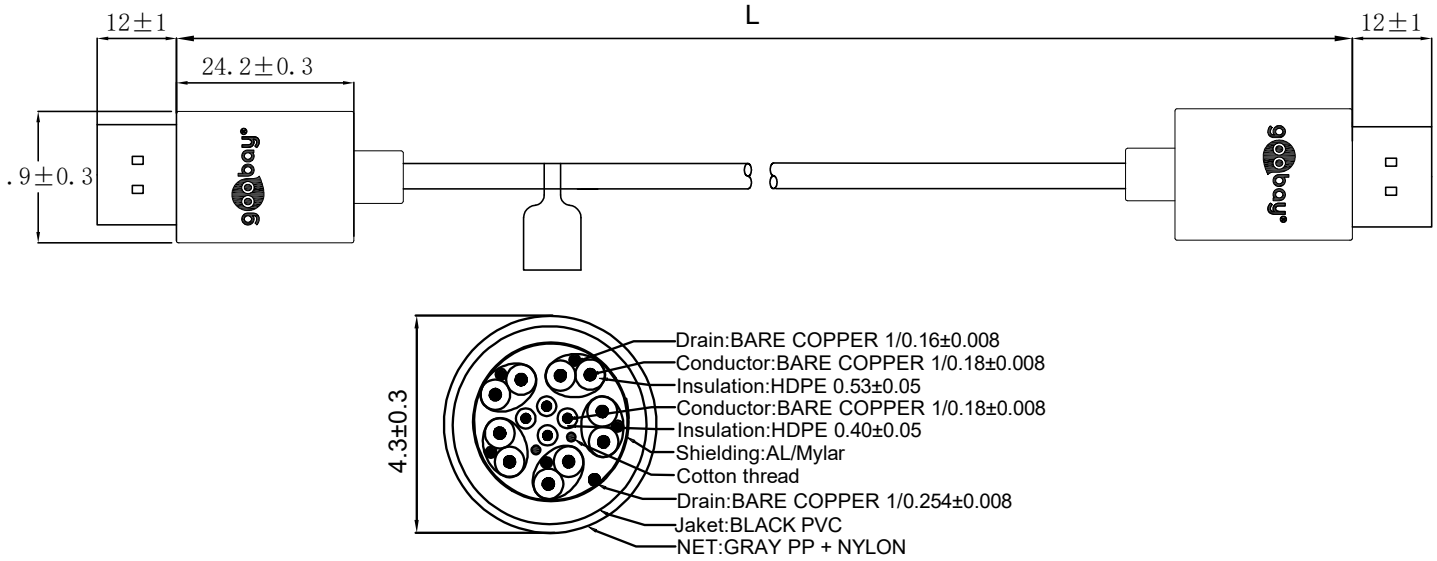

Slim DisplayPort™-Kabel 2.0/2.1, 40 Gbit/s

- Signalübertragung mit bis zu 8K @ 120 Hz oder 4K @ 240 Hz sowie eine Datenrate von bis zu 40 Gbit/s
- 8K-Kabel speziell für den Gaming-Bereich

Anschluss, Kontakmaterial:	vergoldet
Anschluss, Gehäusematerial:	Aluminium
Knickschutz:	Ja
Kabeltyp:	Textil, Rundkabel
Durchmesser Kabelmantel:	4,3 mm
Innenleiter Material:	Kupfer
Schirmung:	Aluminiumfolie
Max. Auflösung:	8K/120 Hz (7680x4320)DSC
Max. Übertragungsrate:	40 Gbit/s

Slim DisplayPort™ Cable 2.0/2.1, 40 Gbit/s

- The monitor cable for high-resolution signal transmission with up to 8K @ 120 Hz or 4K @ 240 Hz and a data rate of up to 40 Gbit/s
- 8K DisplayPort™ cable especially for gaming.

Connection, contact material:	*gold-plated*
Connection, housing material:	*aluminium*
Kink protection:	*Yes*
Cable type:	*Textile, round cable*
Cable sheath diameter:	*4.3 mm*
Inner conductor material:	*Copper*
Shielding:	*Aluminium foil*
Max. resolution:	*8K/120 Hz (7680x4320)DSC*
Max. transfer rate:	*40 Gbit/s*

Änderungen			Datum	Name	Bezeichnung	Blatt
Datum	Name	gez.:	29.07.2025	alw	DP 2.x Kabel 40Gb G+ Slim XXXX X,Xm	1/1
		gepr.:	29.07.2025	alw		
		Norm:			Zeichnungs-Nr.:	von
		Änderungen vorbehalten / *Subject to change*			77444, 77445	